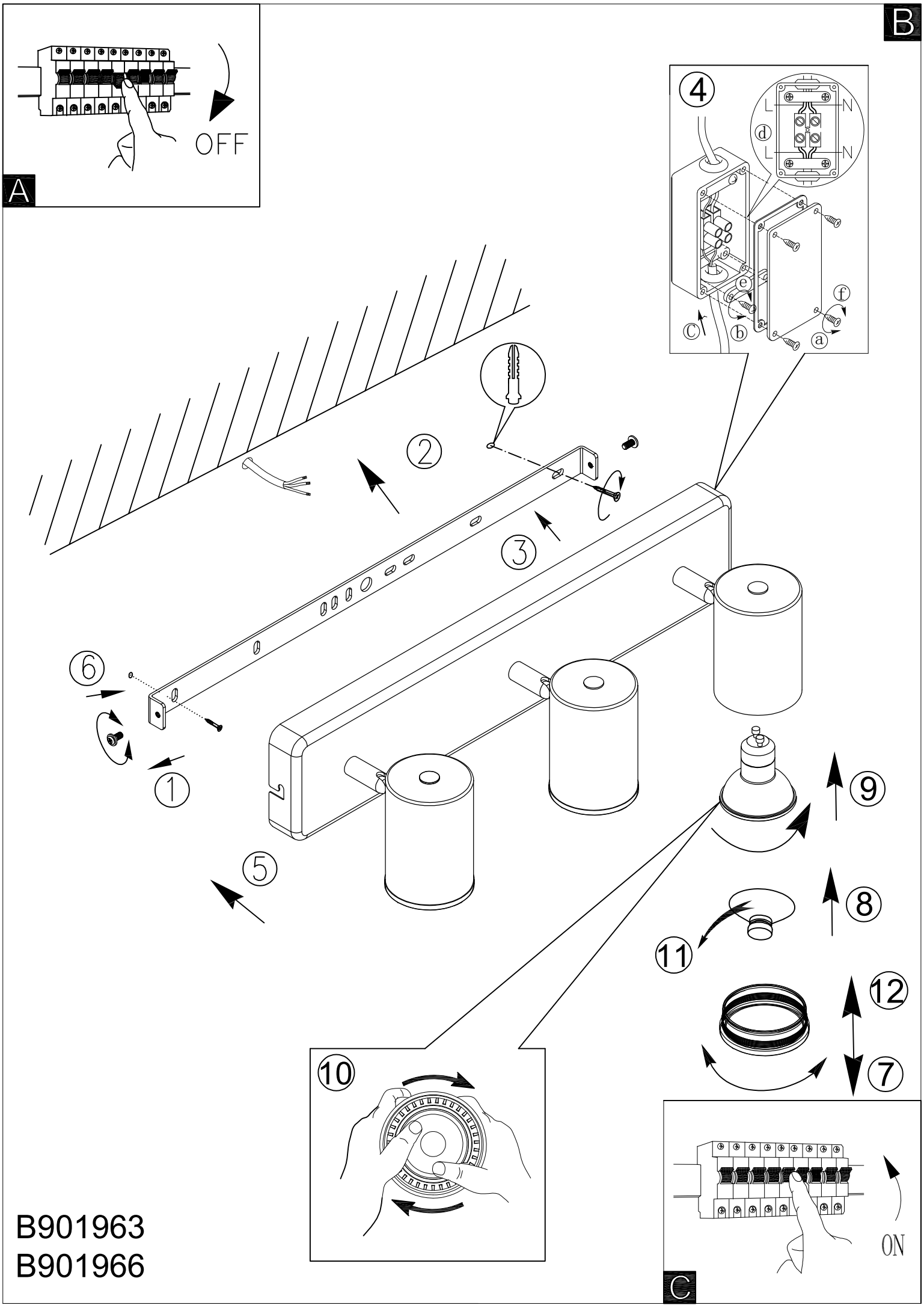

B901963
B901966